MP1202

MARİNA KOLTUKLARI

MP1202

PiLOT
TAŞIT KOLTUKLARI
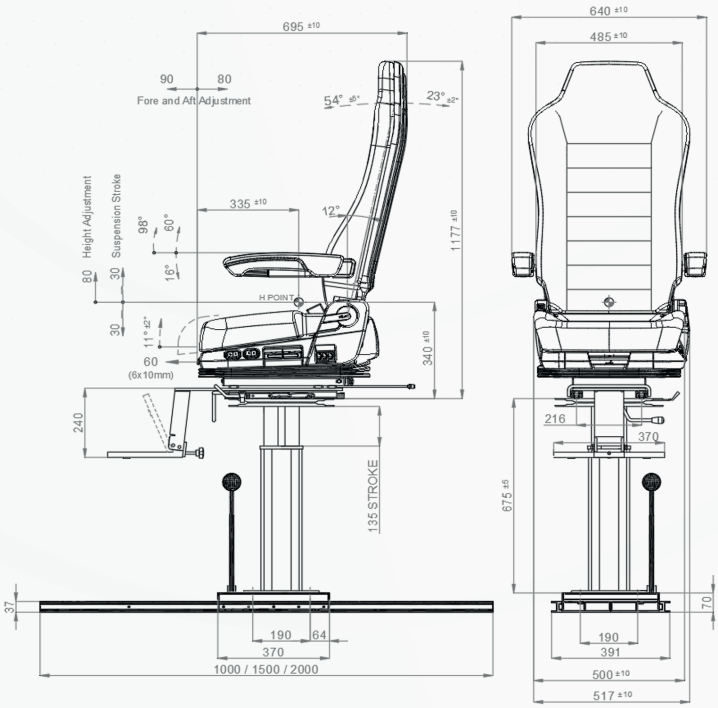
X’TREME MARINE MP1202	
Havalı süspansiyon	●
Havalı süspansiyon 12V ya da 24V kompresörlü	▲
Mekanik süspansiyon	N/A
Hızlı hava boşaltma sistemi	●
Ağırlık ayarı	150 Kg'a kadar manuel
Süspansiyon kursu	60mm
Yükseklik ayarı	80 mm (opsiyonel 100mm)
Döner tabla	▲
Ayarlanabilir amortisör	●
Kızak kursu	170mm
Pnömatik bel desteği	●
Ayarlanabilir kolçaklar	▲
Ayarlanabilir kafalık	N/A
Arkalık ayarı	●
Koltuk eğim ayarı	●
Oturak derinlik ayarı	●
Vinil döşeme	●
Kumaş döşeme	▲
Hakiki deri döşeme	▲
3 noktalı emniyet kemeri	N/A
2 noktalı emniyet kemeri	N/A
Doküman Cebi	N/A
Sol kontroller	●
Sağ kontroller	▲
Ayaklık	▲
Ayarlanabilir Montay Rayı	▲
Standart bağlantı eksenleri	216mm
Testler	IMO Standartlarında